GE-2425

DAKAR

ACTIVITIES

DESCRIPCIÓN

Estructura formada por postes de acero galvanizado, barras de acero revestidas con pintura verde metalizada, herrajes de acero revestidos con pintura verde metalizada.Estructura formada por postes de acero galvanizado, barras de acero revestidas con pintura verde metalizada, herrajes de acero revestidos con pintura verde metalizada.Estructura formada por postes de acero galvanizado, barras de acero revestidas con pintura verde metalizada, herrajes de acero revestidos con pintura verde metalizada. pintura verde metalizada, herrajes de acero revestidos con pintura verde metalizada.

MATERIALES

- **PANELES:** Paneles de polietileno HDPE 80% reciclado.
- **POSTES Y ESTRUCTURA:** Perfil de MADERA de pino soriano de bosques gestionados sosteniblemente (PEFC), sección 9,5 / 7 cm y tratamiento en autoclave (nivel IV) con terminación LASUR.
- **ELEMENTOS METALICAS:** ACERO S-235; AISI-304 (Tubos de deslizamientos, soportes columpios…)
- **CADENAS:** DIN 766 / AISI-304.
- **TORNILLERIA:** Acero 8.8 DIN267, DIN 898, AISI-304,
- **CUERDAS:** Cuerdas reforzadas con hilos de acero galvanizado trenzado y cubiertos de polipropileno y UV estabilizado e=16 mm.
- **MUELLES:** Acero para muelles 50CrV4 con recubrimiento de poliamida PPA571.
- **ACABADOS:** Galvanizado en caliente, o plastificado PPA571.
- **TOBOGANES:** De plástico rotomoldeado (de 15-50 y 100 % de material reciclado); inox. AISI-304; Fibra de vidrio reforzado con resina
- **ASIENTOS:** Plástico rotomoldeado o de caucho sintético con refuerzo aluminio.

TECHNICAL DATA

DIMENSIONES
4,40 x 1,50 x 2,94 m

SUPERFICIE DE JUEGO
7,82 x 4,46 m

CIMIENTOS

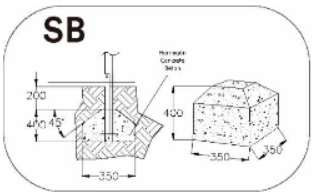

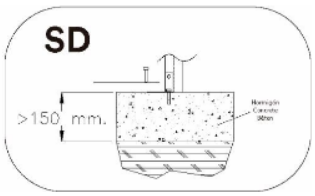

ACCESIBILIDAD UNIVERSAL

El producto GE-2425, cumple con los requisitos de accesibilidad universal (Criterios DALCO) garantizando el acceso al elemento desde un itinerario peatonal accesible, que se considera parte del elemento.
Los contrastes cromáticos y de textura entre el entorno y el elemento favorece la orientación espacial, por lo que la zona de caída estará bien identificada (textura y/o espesor).
El juego dispone de información pictórica en especial para Trastornos Espectro Autista TEA.
Así mismo este elemento se considerará de categorçia ESTATICA.

SPARE PARTS:

Jolas puts at your disposal the necessary spare parts for the perfect state of use of all its elements of game.

ELECTRO TALLERES ZARAUTZ, S.A.
T: +34 943 8334 00
Mª ETXE TXIKI, 19. APDO. BOX 44
www.jolasplay.com
20800 ZARAUTZ, GIPUZKOA
info@jolasplay.com

INSTALLATION

0,70 x 1,33 x 2,69 m

225 kg / 115 kg

2 h / 3 operator/s

From 3 to 13 years

17 user/s

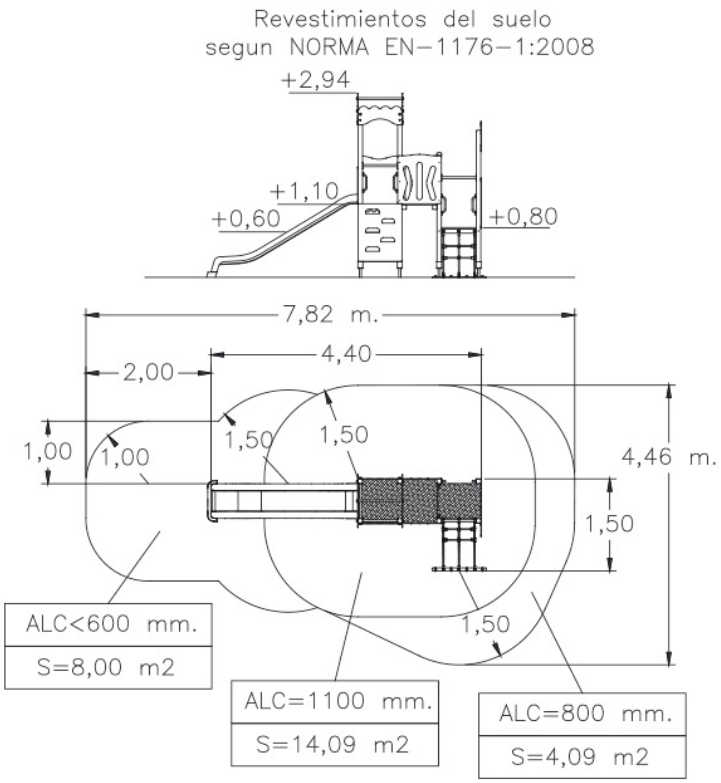

Maintenance
Document **GE-M001.pdf**

IMAGES

NORMATIVE AND CERTIFICATES:

JOLAS reserves the right to modify the information contained in this document without prior notice.