JCM-801

ESQUI

ACTIVIDADES

DESCRIPCIÓN

Todo el juego está totalmente pintado en polvo poliéster termoendurecible. Tornillería de acero cincado y bicromatado. Tuercas protegidas con tapón de plástico. Tapones de finales de tubos de caucho termoplástico y embellecedores de plástico ABS. Tubos de acero de 100 mm. de diámetro y espesor de 3 mm. y tubos de acero de 38 mm. de diámetro y 2 mm. de espesor. Los elementos de movimiento poseen ruedas de goma con rodamientos en su interior. Deslizadera de chapa de 2 mm. de espesor y tubo. La pieza de colocación de los pies es de PRFV (Poliéster Reforzado con Fibra de Vidrio), con superficie antiadherente en la parte superior.

MATERIALES

- **PANELES:** Paneles de polietileno HDPE, 80% reciclado.
- **POSTES Y ESTRUCTURA:** Perfil de MADERA de pino soriano de bosques gestionados sosteniblemente (PEFC), sección 9,5 / 7 cm y tratamiento en autoclave (nivel IV) con terminación LASUR.
- **ELEMENTOS METALICAS:** ACERO S-235; AISI-304 (Tubos de deslizamientos, soportes columpios…)
- **CADENAS:** DIN 766 / AISI-304.
- **TORNILLERIA:** Acero 8.8 DIN267, DIN 898, AISI-304.
- **CUERDAS:** Cuerdas reforzadas con hilos de acero galvanizado trenzado y cubiertos de polipropileno y UV estabilizado e=16 mm.
- **MUELLES:** Acero para muelles 50CrV4 con recubrimiento de poliamida PPA571.
- **ACABADOS:** Galvanizado en caliente, o plastificado PPA571.
- **TOBOGANES:** De plástico rotomoldeado (de 15-50 y 100 % de material reciclado); inox. AISI-304; Fibra de vidrio reforzado con resina.
- **ASIENTOS:** Plástico rotomoldeado o de caucho sintético con refuerzo aluminio.

DATOS TÉCNICOS

DIMENSIONES
1,26 x 0,5 x 1,56 m

SUPERFICIE DE JUEGO
4,26 x 3,5 m

CIMIENTOS

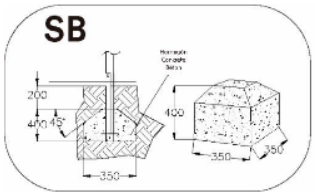

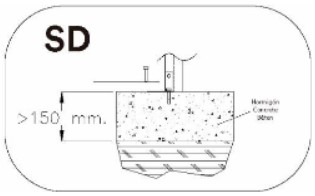

REPUESTOS:

Jolas pone a su disposición los repuestos necesarios para el perfecto estado del uso de todos sus elementos de juego.

INSTALACIÓN

1,26 x 0,5 x 1,56 m

69 kg / 69 kg

1,5 h / 2 operarios

De 18 a 99 años

1 usuarios

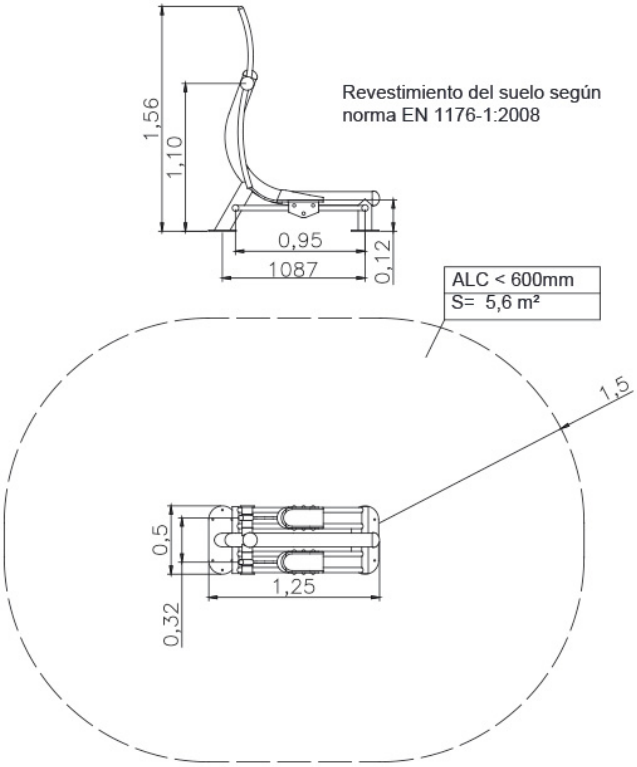

Mantenimiento
Documento **JCM-M001.pdf**

IMÁGENES

NORMA Y CERTIFICADOS:

JOLAS, se reserva el derecho de modificar sin previo aviso la información contenida en este documento.