RE-LBM-10

RE-LBM-10

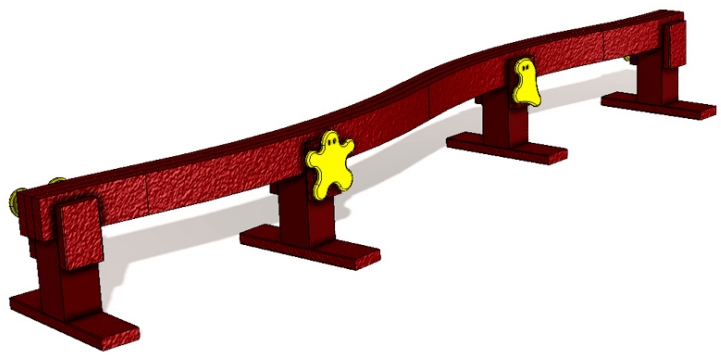

ACTIVIDADES

DESCRIPCIÓN

Producto realizado a partir de una mezcla de plásticos reciclados. Perfiles: Perfil de 100 x 30 mm.
Elemento de equilibrio LOOP BALANCE, con curvas, salto y asiento fabricado por perfiles de plástico reciclado de plancha. apto para usuarios con diversidad funcional. Para 2 usuarios en el conjunto

MATERIALES

- **PANELES:** Paneles de polietileno HDPE, 80% reciclado.
- **POSTES Y ESTRUCTURA:** Perfil de MADERA de pino soriano de bosques gestionados sosteniblemente (PEFC), sección 9,5 / 7 cm y tratamiento en autoclave (nivel IV) con terminación LASUR.
- **ELEMENTOS METALICAS:** ACERO S-235; AISI-304 (Tubos de deslizamientos, soportes columpios…)
- **CADENAS:** DIN 766 / AISI-304.
- **TORNILLERIA:** Acero 8.8 DIN267, DIN 898, AISI-304.
- **CUERDAS:** Cuerdas reforzadas con hilos de acero galvanizado trenzado y cubiertos de polipropileno y UV estabilizado e=16 mm.
- **MUELLES:** Acero para muelles 50CrV4 con recubrimiento de poliamida PPA571.
- **ACABADOS:** Galvanizado en caliente, o plastificado PPA571.
- **TOBOGANES:** De plástico rotomoldeado (de 15-50 y 100 % de material reciclado); inox. AISI-304; Fibra de vidrio reforzado con resina.
- **ASIENTOS:** Plástico rotomoldeado o de caucho sintético con refuerzo aluminio.

DATOS TÉCNICOS

DIMENSIONES
2,85 x 0,54 x 0,33 m

SUPERFICIE DE JUEGO
5,705 x 3,495 m

CIMIENTOS

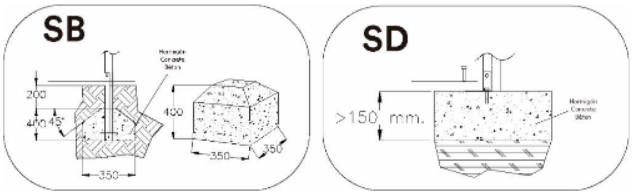

REPUESTOS:

Jolas pone a su disposición los repuestos necesarios para el perfecto estado del uso de todos sus elementos de juego.

ELECTRO TALLERES ZARAUTZ, S.A.
T: +34 943 8334 00
Mª ETXE TXIKI, 19. APDO. BOX 44
www.jolasplay.com
20800 ZARAUTZ, GIPUZKOA
info@jolasplay.com

INSTALACIÓN

2,7 x 0,4 x 0,33 m

38,7 kg / kg

0,5 h / 1 operarios

De 2 a 8 años

2 usuarios

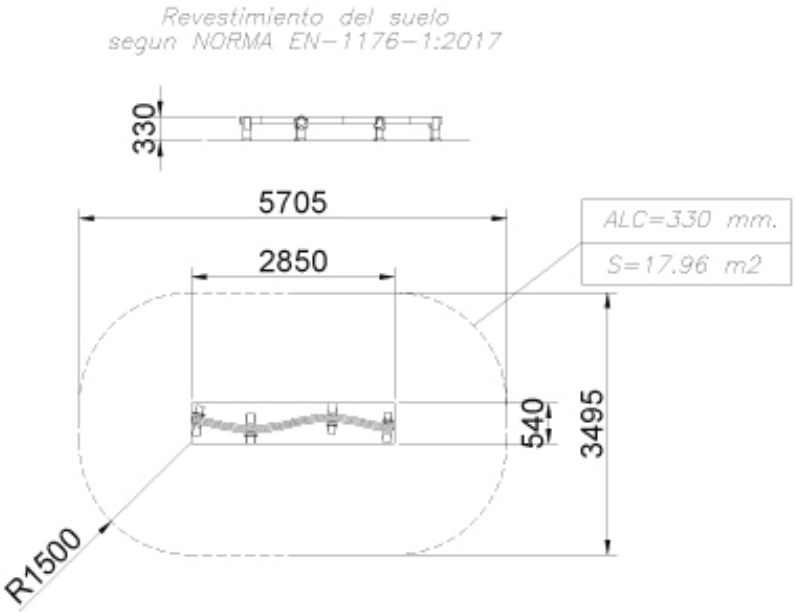

Mantenimiento
Documento **LOOPM-M001.pdf**

IMÁGENES

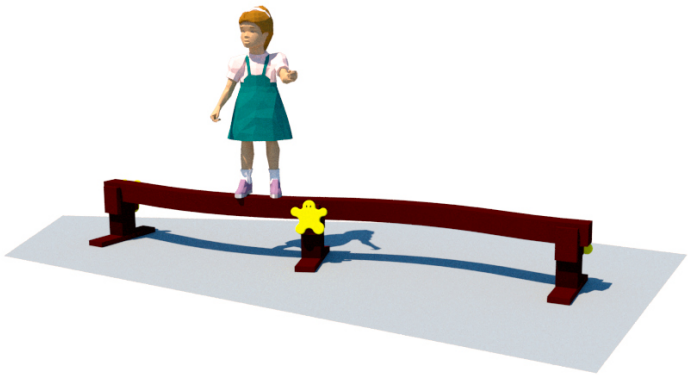

NORMA Y CERTIFICADOS:

JOLAS, se reserva el derecho de modificar sin previo aviso la información contenida en este documento.