RE-1100

URKIA

ACTIVIDADES

DESCRIPCIÓN

Estructura compuesta de dos plataformas de alturas diferentes con dos tobaganes, red de acceso, pizarra, escalera vertical y rocodromo.
Estructura compuesta por perfiles de plástico 100% reciclado y reciclable libre de mantenimiento, herrajes de acero galvanizado en caliente o plástificado y con toboganes de polietileno (si los tuviera)

MATERIALES

- **PANELES:** Paneles de plástico 100 % reciclado de color gris e=25 mm.
- **POSTES Y ESTRUCTURA:** Perfil de plástico 100 % reciclado de color marrón de diferentes secciones (10x10; 8x40; 120x42…)
- **ELEMENTOS METALICAS:** ACERO S-235; AISI-304 (Tubos de deslizamientos, soportes columpios…)
- **CADENAS:** DIN 766 / AISI-304.
- **TORNILLERIA:** Acero 8.8 DIN267, DIN 898, AISI-304.
- **CUERDAS:** Cuerdas reforzadas con hilos de acero galvanizado trenzado y cubiertos de polipropileno y UV estabilizado e=16 mm.
- **MUELLES:** Acero para muelles 50CrV4 con recubrimiento de poliamida PPA571.
- **ACABADOS:** Galvanizado en caliente, o plastificado PPA571.
- **TOBOGANES:** De plástico rotomoldeado (de 15-50 y 100 % de material reciclado) ; inox. AISI-304
- **ASIENTOS:** Plástico rotomoldeado o de caucho sintético con refuerzo aluminio.
- **ELEMENTOS DE PLASTICO:** Piezas de Nylon decorativas o funcionales (capsulas protectoras, asas, bolas ábacos, arandelas…)

DATOS TÉCNICOS

DIMENSIONES
4,61 x 2,70 x 2,00 m

SUPERFICIE DE JUEGO
8,16 x 6,20 m

CIMIENTOS

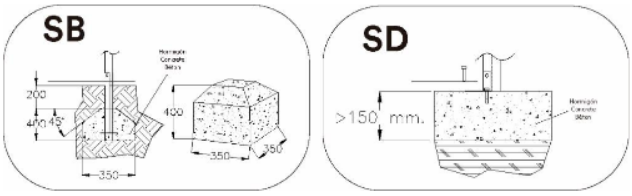

REPUESTOS:

Jolas pone a su disposición los repuestos necesarios para el perfecto estado del uso de todos sus elementos de juego.

ELECTRO TALLERES ZARAUTZ, S.A.
T: +34 943 8334 00
Mª ETXE TXIKI, 19. APDO. BOX 44
www.jolasplay.com
20800 ZARAUTZ, GIPUZKOA
info@jolasplay.com

INSTALACIÓN

2,30 x 1,30 x 1,30 m

317 kg / kg

2 h / 3 operarios

De 3 a 10 años

7 usuarios

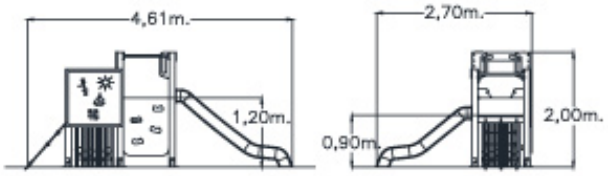

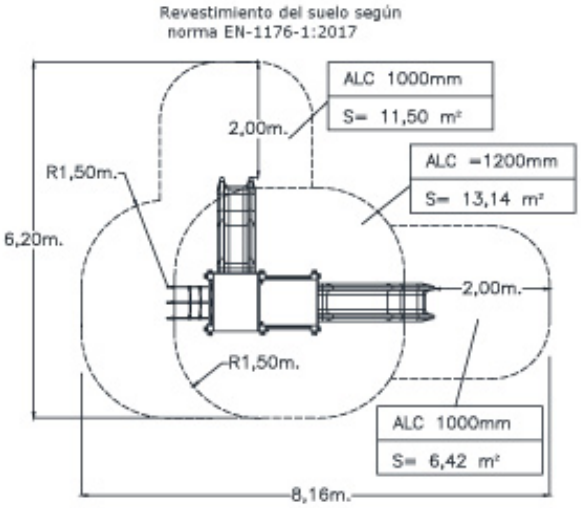

Mantenimiento
Documento **LOOPM-M001.pdf**

IMÁGENES

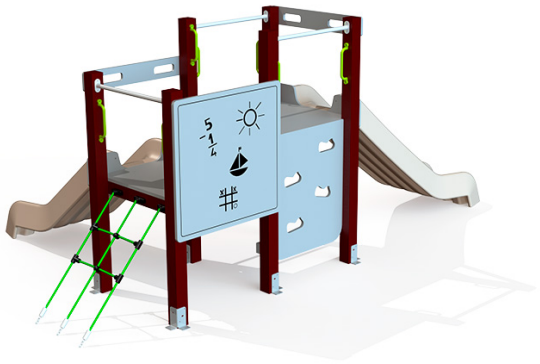

NORMA Y CERTIFICADOS:

EN 1176

Producto Certificado ACCM ENAC EN 1176-1:2017

JOLAS, se reserva el derecho de modificar sin previo aviso la información contenida en este documento.