JE-703

JAÉN

INSTALACIÓN

1,5 h

2 operarios

1,80 x 0,737 x 0,836 m

59,6 kg / 59,6 kg

DATOS TÉCNICOS

ALTURA DEL ASIENTO:
0,45 m.
MATERIALES:
Pies: Fundición dúctil GGG40.
Madera: Madera Tropical.
ACABADOS:
Pies: Pintados con Oxiron poliéster.
Madera: Barnizado fungizida e hidrófugo.
ANCLAJE:
Mediante empotramiento.
EMBALAJE:
Plastificado.

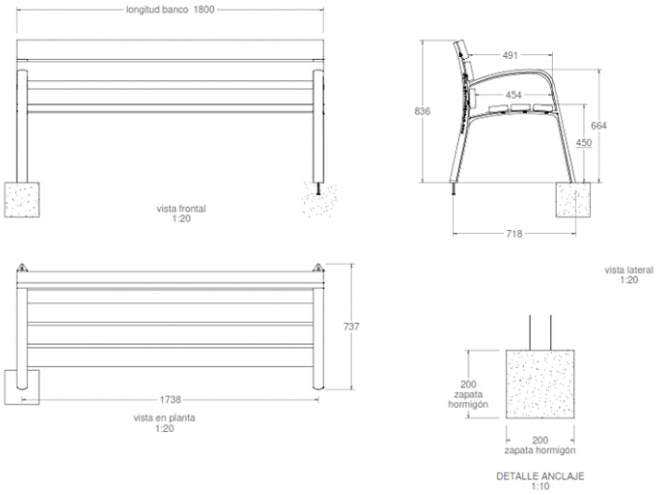

JOLAS, se reserva el derecho de modificar sin previo aviso la información contenida en este documento.

Electro Talleres Zarauz, S.A - Mª Etxe Txiki 19 Apdo. 44, 20800 Zarautz, Gipuzkoa
T: +34 943 8334 00 - F: +34 943 83 55 49 - info@jolasplay.com - www.jolasplay.com