JE-134.3

GINEBRA

INSTALACIÓN

1,5 h

2 operarios

1,50 x 0,90 m

45 kg / 45 kg

DATOS TÉCNICOS

ACTIVIDAD:
Vallado para delimitar jardines , zonas de juego, zonas peligrosas, etc.
DIMENSIONES:
Módulos de 1,50 m. / Altura de 0,90 m. / postes verticales cdo. 7 cm. / listones horizontales 7 x 4,5 cm.
MATERIALES:
Realizado en madera Pino-Norte con tratamiento especial para la intemperie a base de sales inyectadas en auto-clave (nivel 4) y terminación en lasur.
Fijación por medio de tirafondos.
TERMINACIÓN /ACABADO:
Lasur color castaño.
CIMENTACIÓN:
Su fijación se realizara por medio de zapatas de hormigón.

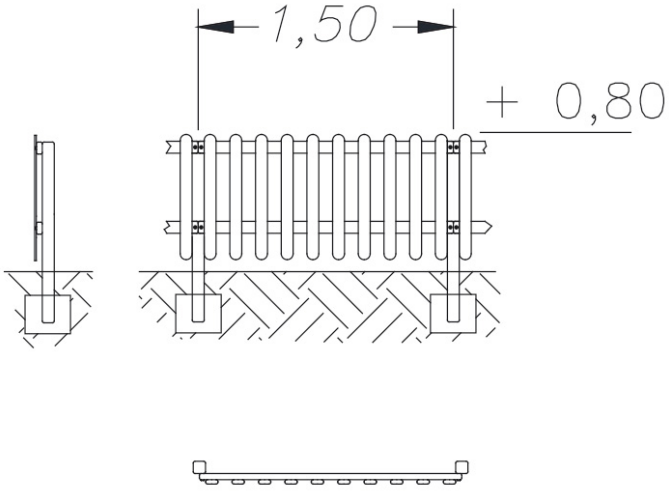

JOLAS, se reserva el derecho de modificar sin previo aviso la información contenida en este documento.