JE-134.10

ATENAS

INSTALACIÓN

1,5 h

2 operarios

1,00 x 0,14 x 1,00 m

45 kg / 45 kg

DATOS TÉCNICOS

ACTIVIDAD:
Vallado para delimitar jardines , zonas de juego, zonas peligrosas, etc.
DIMENSIONES:
Módulos de 1,00 m. / Altura de 1,00 m. / postes verticales cdo. 9,5 cm. / listones horizontales y diagonales 9,5 x 4,5 cm.
MATERIALES:
Realizado en madera Pino-Norte con tratamiento especial para la intemperie a base de sales inyectadas en auto-clave (nivel 4) y terminación en lasur.
Tornillería galvanizada de M10 con tuercas autoblocantes y tapón de seguridad JOLAS.
TERMINACIÓN /ACABADO:
Lasur color castaño.
CIMENTACIÓN:
Su fijación se realizara por medio de zapatas de hormigón.

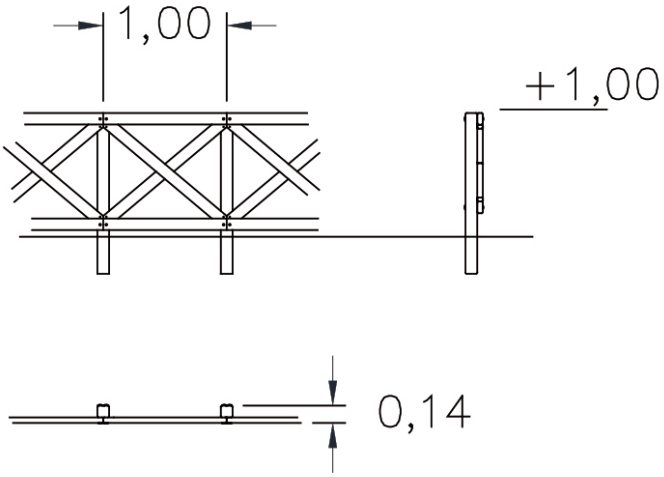

JOLAS, se reserva el derecho de modificar sin previo aviso la información contenida en este documento.

Electro Talleres Zarauz, S.A - Mª Etxe Txiki 19 Apdo. 44, 20800 Zarautz, Gipuzkoa
T: +34 943 8334 00 - F: +34 943 83 55 49 - info@jolasplay.com - www.jolasplay.com