# NF-1250

## SAGITARIO

## ACTIVITIES

## MATERIALES

- **PANELES:** Paneles de polietileno HDPE, 80% reciclado.
- **POSTES Y ESTRUCTURA:** Perfil de MADERA de pino soriano de bosques gestionados sosteniblemente (PEFC), sección 9,5 / 7 cm y tratamiento en autoclave (nivel IV) con terminación LASUR.
- **ELEMENTOS METALICAS:** ACERO S-235; AISI-304 (Tubos de deslizamientos, soportes columpios…)
- **CADENAS:** DIN 766 / AISI-304.
- **TORNILLERIA:** Acero 8.8 DIN267, DIN 898, AISI-304.
- **CUERDAS:** Cuerdas reforzadas con hilos de acero galvanizado trenzado y cubiertos de polipropileno y UV estabilizado e=16 mm.
- **MUELLES:** Acero para muelles 50CrV4 con recubrimiento de poliamida PPA571.
- **ACABADOS:** Galvanizado en caliente, o plastificado PPA571.
- **TOBOGANES:** De plástico rotomoldeado (de 15-50 y 100 % de material reciclado); inox. AISI-304; Fibra de vidrio reforzado con resina.
- **ASIENTOS:** Plástico rotomoldeado o de caucho sintético con refuerzo aluminio.

## TECHNICAL DATA

**DIMENSIONES**
2,93 x 2,14 x 2,33 m

**SUPERFICIE DE JUEGO**
5,65 x 4,33 m

**CIMIENTOS**

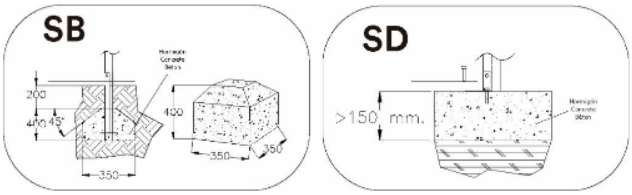


**SPARE PARTS:**

Jolas puts at your disposal the necessary spare parts for the perfect state of use of all its elements of game.

ELECTRO TALLERES ZARAUTZ, S.A.
T: +34 943 8334 00
Mª ETXE TXIKI, 19. APDO. BOX 44
www.jolasplay.com
20800 ZARAUTZ, GIPUZKOA
info@jolasplay.com

## INSTALLATION

0,70 x 0,70 x 2,00 m

87 kg / 35 kg

2 h / 2 operator/s

From 0 to 10 years

7 user/s

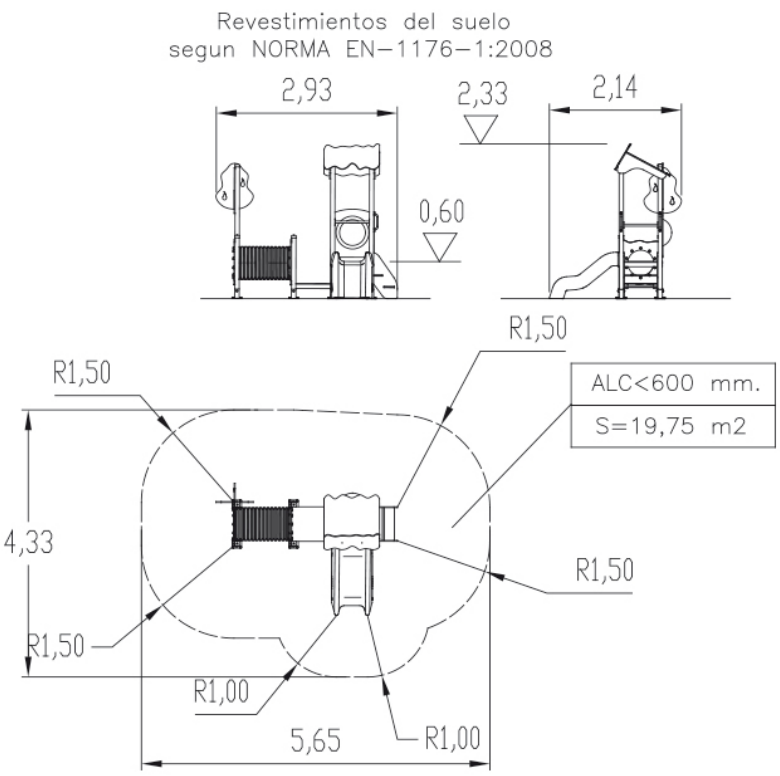


**Maintenance**
Document **NF-M001.pdf**

## IMAGES

## NORMATIVE AND CERTIFICATES:

JOLAS reserves the right to modify the information contained in this document without prior notice.