NET-600

ARUBA



ACTIVITIES

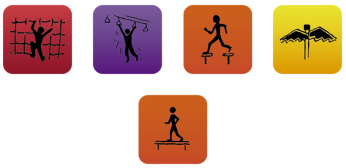

MATERIALES

- **PANELES:** Paneles de polietileno HDPE, 80% reciclado.
- **POSTES Y ESTRUCTURA:** Perfil de MADERA de pino soriano de bosques gestionados sosteniblemente (PEFC), sección 9,5 / 7 cm y tratamiento en autoclave (nivel IV) con terminación LASUR.
- **ELEMENTOS METALICAS:** ACERO S-235; AISI-304 (Tubos de deslizamientos, soportes columpios…)
- **CADENAS:** DIN 766 / AISI-304.
- **TORNILLERIA:** Acero 8.8 DIN267, DIN 898, AISI-304.
- **CUERDAS:** Cuerdas reforzadas con hilos de acero galvanizado trenzado y cubiertos de polipropileno y UV estabilizado e=16 mm.
- **MUELLES:** Acero para muelles 50CrV4 con recubrimiento de poliamida PPA571.
- **ACABADOS:** Galvanizado en caliente, o plastificado PPA571.
- **TOBOGANES:** De plástico rotomoldeado (de 15-50 y 100 % de material reciclado); inox. AISI-304; Fibra de vidrio reforzado con resina.
- **ASIENTOS:** Plástico rotomoldeado o de caucho sintético con refuerzo aluminio.

TECHNICAL DATA

DIMENSIONES
5,55 x 5,55 x 2,30 m

SUPERFICIE DE JUEGO
8,60 x 8,60 m

CIMIENTOS

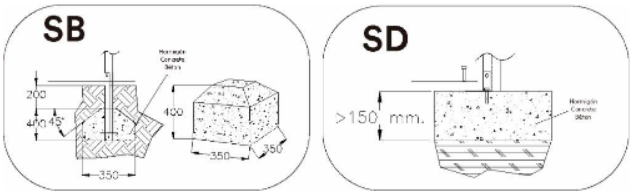

SPARE PARTS:

Jolas puts at your disposal the necessary spare parts for the perfect state of use of all its elements of game.

INSTALLATION

3,00 x 0,20 x 0,20 m

210 kg / 45 kg

4 h / 2 operator/s

From 2 to 14 years

10 user/s

Revestimiento del suelo
según norma
EN-1176-1:2008

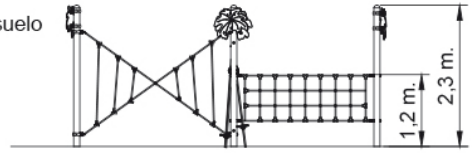

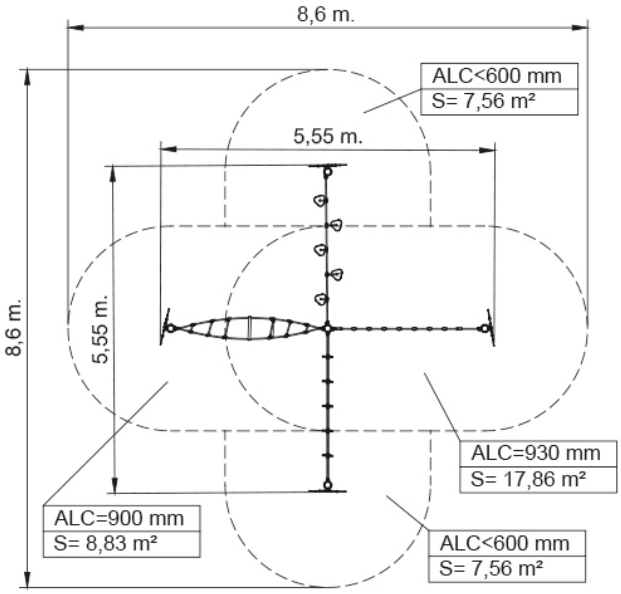

Maintenance
Document **NET-M001.pdf**

IMAGES

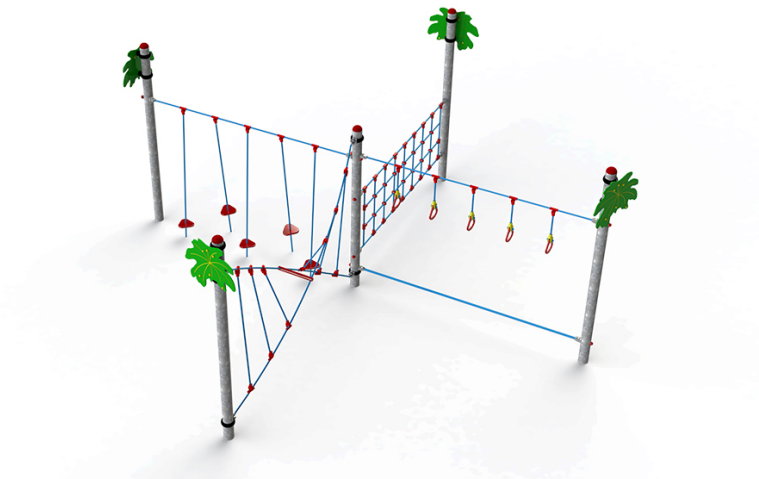

NORMATIVE AND CERTIFICATES:

EN 1176

Producto Certificado ACCM EN 1176-1:2017

JOLAS reserves the right to modify the information contained in this document without prior notice.