RE-3000 C

MOLDAVIA C

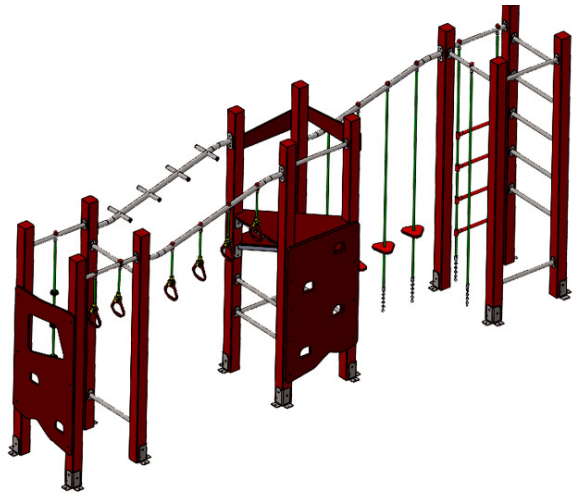

ACTIVITIES

DESCRIPCIÓN

Structure composée de plusieurs filets, cordes, murs d'escalade et échelles verticales et horizontales. Elle se compose de 3 modules qui forment la structure complète.
Structure composée de profilés en plastique 100% recyclé et recyclable, sans entretien. Pièces métalliques en acier galvanisé à chaud ou plastifiées. Toboggans en polyéthylène (le cas échéant)

MATERIALES

- **PANELES:** Paneles de plástico 100 % reciclado de color gris e=25 mm.
- **POSTES Y ESTRUCTURA:** Perfil de plástico 100 % reciclado de color marrón de diferentes secciones (10x10; 8x40; 120x42…)
- **ELEMENTOS METALICAS:** ACERO S-235; AISI-304 (Tubos de deslizamientos, soportes columpios…)
- **CADENAS:** DIN 766 / AISI-304.
- **TORNILLERIA:** Acero 8.8 DIN267, DIN 898, AISI-304.
- **CUERDAS:** Cuerdas reforzadas con hilos de acero galvanizado trenzado y cubiertos de polipropileno y UV estabilizado e=16 mm.
- **MUELLES:** Acero para muelles 50CrV4 con recubrimiento de poliamida PPA571.
- **ACABADOS:** Galvanizado en caliente, o plastificado PPA571.
- **TOBOGANES:** De plástico rotomoldeado (de 15-50 y 100 % de material reciclado) ; inox. AISI-304
- **ASIENTOS:** Plástico rotomoldeado o de caucho sintético con refuerzo aluminio.
- **ELEMENTOS DE PLASTICO:** Piezas de Nylon decorativas o funcionales (capsulas protectoras, asas, bolas ábacos, arandelas…)

TECHNICAL DATA

DIMENSIONES
5,11 x 0,88 x 2,40 m

SUPERFICIE DE JUEGO
8,93 x 4,82 m

CIMIENTOS

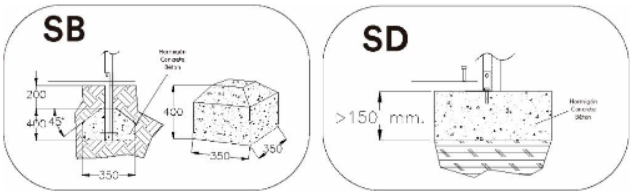

SPARE PARTS:

Jolas puts at your disposal the necessary spare parts for the perfect state of use of all its elements of game.

ELECTRO TALLERES ZARAUTZ, S.A.
T: +34 943 8334 00
Mª ETXE TXIKI, 19. APDO. BOX 44
www.jolasplay.com
20800 ZARAUTZ, GIPUZKOA
info@jolasplay.com

INSTALLATION

0,76 x 0,79 x 2,4 m

370 kg / kg

6 h / 3 operator/s

From 6 to 17 years

9 user/s

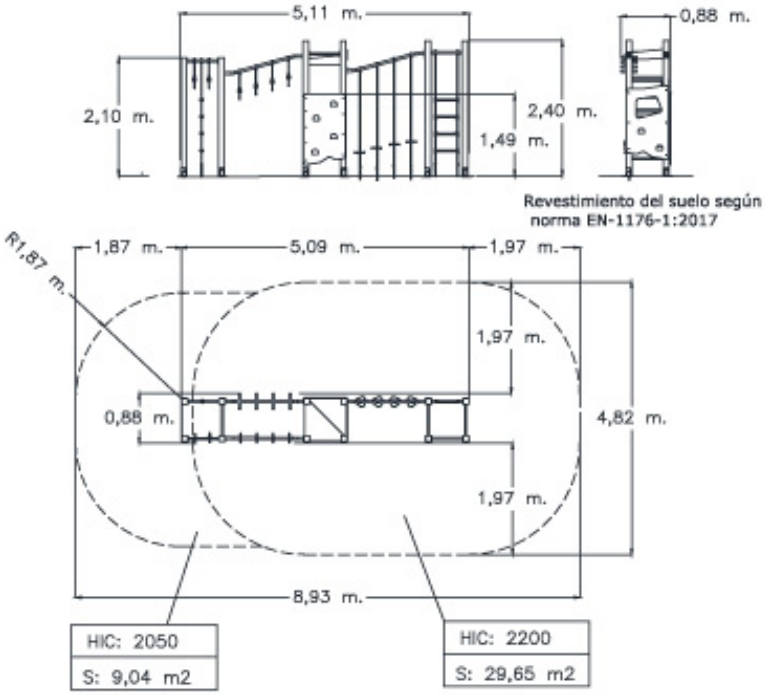

Maintenance
Document **LOOPM-M001.pdf**

IMAGES

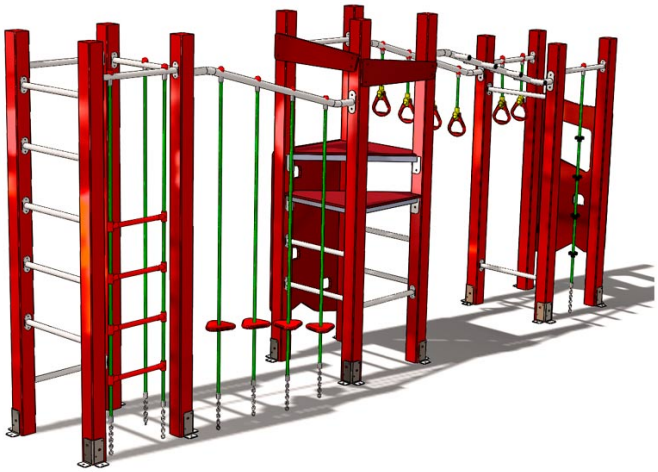

NORMATIVE AND CERTIFICATES:

JOLAS reserves the right to modify the information contained in this document without prior notice.

EN 1176

Producto Certificado ACCM ENAC EN 1176-1:2017

ELECTRO TALLERES ZARAUTZ, S.A.
T: +34 943 8334 00
Mª ETXE TXIKI, 19. APDO. BOX 44
www.jolasplay.com
20800 ZARAUTZ, GIPUZKOA
info@jolasplay.com