BANC HIGH LINE





INSTALLATION

Largeur : 200 cm
8 lames de banc : 12 x 4,2 cm
Hauteur de l´assise : 45 cm
Sans fioritures, Design svelte
Assise confortable grâce aux arêtes chanfreinées
En option : ancrage banc High Line

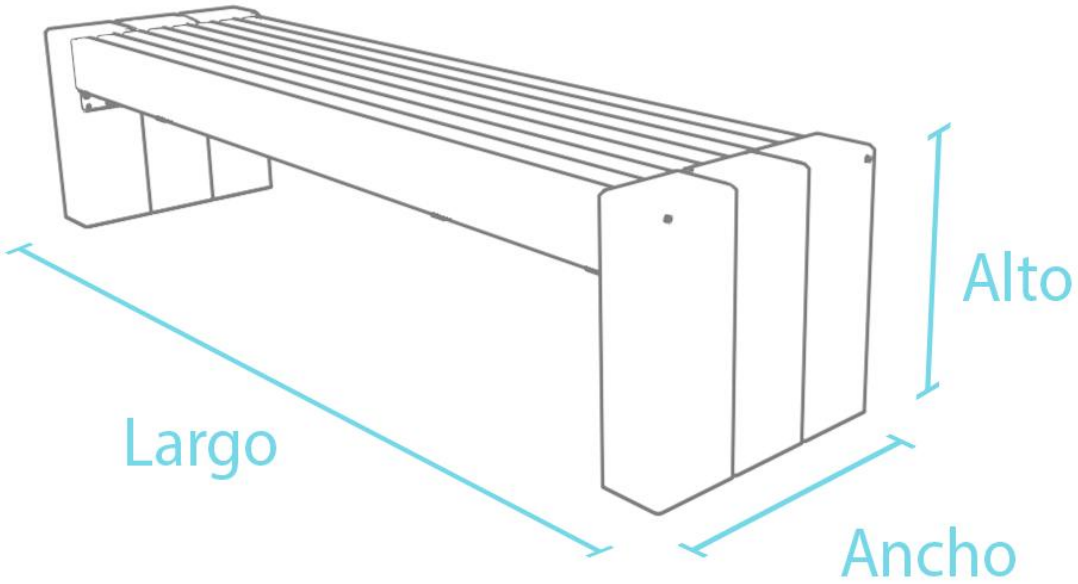

Electro Talleres Zarauz, S.A - Mª Etxe Txiki 19 Apdo. 44, 20800 Zarautz, Gipuzkoa
T: +34 943 8334 00 - F: +34 943 83 55 49 - info@jolasplay.com - www.jolasplay.com