LNA-410

MONET

ACTIVIDADES

DESCRIPCIÓN

Poste vertical y tubos estructurales en acero galvanizado. Elementos de unión de aluminio, y paneles de HPL

MATERIALES

- **PANELES:** Paneles de polietileno HDPE, 80% reciclado.
- **POSTES Y ESTRUCTURA:** Perfil Redondo 3" ½ G (101,6 MM.), y tratamiento GALVANIZADO (F2Zn).
- **ELEMENTOS METALICAS:** ACERO S-235 (tubos de refuerzo , bases y soportes); AISI-304 (Tubos de deslizamientos, soportes columpios…)
- **CADENAS:** DIN 766 / AISI-304.
- **TORNILLERIA:** Acero 8.8 DIN267, DIN 898, AISI-304.
- **CUERDAS:** Cuerdas reforzadas con hilos de acero galvanizado trenzado y cubiertos de polipropileno y UV estabilizado e=16 mm.
- **MUELLES:** Acero para muelles 50CrV4 con recubrimiento de poliamida PPA571.
- **ACABADOS:** Galvanizado en caliente, o plastificado PPA571.
- **TOBOGANES:** De plástico rotomoldeado (de 15-50 y 100 % de material reciclado).
- **ASIENTOS:** Plástico rotomoldeado o de caucho sintético con refuerzo aluminio.
- **ELEMENTOS DE PLASTICO:** Piezas de Nylon decorativas o funcionales (capsulas protectoras, asas, bolas, ábacos, arandelas…)

DATOS TÉCNICOS

DIMENSIONES
Ø 0,30 x 0,25 m

SUPERFICIE DE JUEGO
Ø 4,30 m

CIMIENTOS

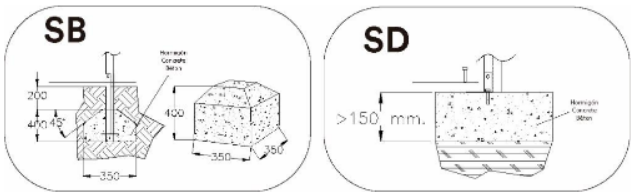

REPUESTOS:

Jolas pone a su disposición los repuestos necesarios para el perfecto estado del uso de todos sus elementos de juego.

INSTALACIÓN

Revestimiento del suelo segun norma EN-1176-1:2018

Ø 0,30 x 0,95 m

74 kg / 74 kg

2 h / 2 operarios

De 4 a 14 años

2 usuarios

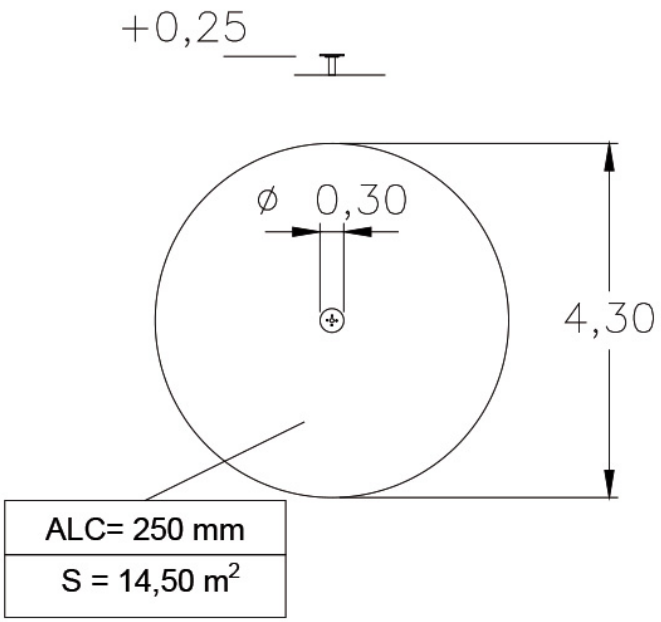

Mantenimiento
Documento **LNA-M001.pdf**

IMÁGENES

NORMA Y CERTIFICADOS:

JOLAS, se reserva el derecho de modificar sin previo aviso la información contenida en este documento.