# FLM-002-001F

## SUIZA

## EKINTZAK

## MATERIALES

- **PANELES:** Paneles de polietileno HDPE, 80% reciclado.
- **POSTES Y ESTRUCTURA:** Perfil de MADERA de pino soriano de bosques gestionados sosteniblemente (PEFC), sección 9,5 / 7 cm y tratamiento en autoclave (nivel IV) con terminación LASUR.
- **ELEMENTOS METALICAS:** ACERO S-235; AISI-304 (Tubos de deslizamientos, soportes columpios…)
- **CADENAS:** DIN 766 / AISI-304.
- **TORNILLERIA:** Acero 8.8 DIN267, DIN 898, AISI-304.
- **CUERDAS:** Cuerdas reforzadas con hilos de acero galvanizado trenzado y cubiertos de polipropileno y UV estabilizado e=16 mm.
- **MUELLES:** Acero para muelles 50CrV4 con recubrimiento de poliamida PPA571.
- **ACABADOS:** Galvanizado en caliente, o plastificado PPA571.
- **TOBOGANES:** De plástico rotomoldeado (de 15-50 y 100 % de material reciclado); inox. AISI-304; Fibra de vidrio reforzado con resina.
- **ASIENTOS:** Plástico rotomoldeado o de caucho sintético con refuerzo aluminio.

## DATU TEKNIKOAK

**DIMENSIONES**
4,54 x 6,30 x 3,85 m

**SUPERFICIE DE JUEGO**
[9,00-8,50] x 7,81 m

**CIMIENTOS**

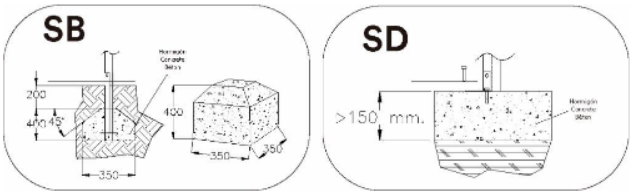


**ORDEZKO PIEZAK:**

Jolas-ek Jokoaren ordezko elementu guztiak eskaintzen ditu jokoaren erabilera momentu guztian bikaina izan dadin.

ELECTRO TALLERES ZARAUTZ, S.A.
T: +34 943 8334 00
Mª ETXE TXIKI, 19. APDO. BOX 44
www.jolasplay.com
20800 ZARAUTZ, GIPUZKOA
info@jolasplay.com

## INSTALAZIOA

4,54 x 6,30 x 3,85 m

298 kg / 37 kg

6 h / 2 operadore

6 urtetik 14 urtera

6 erabiltzaile

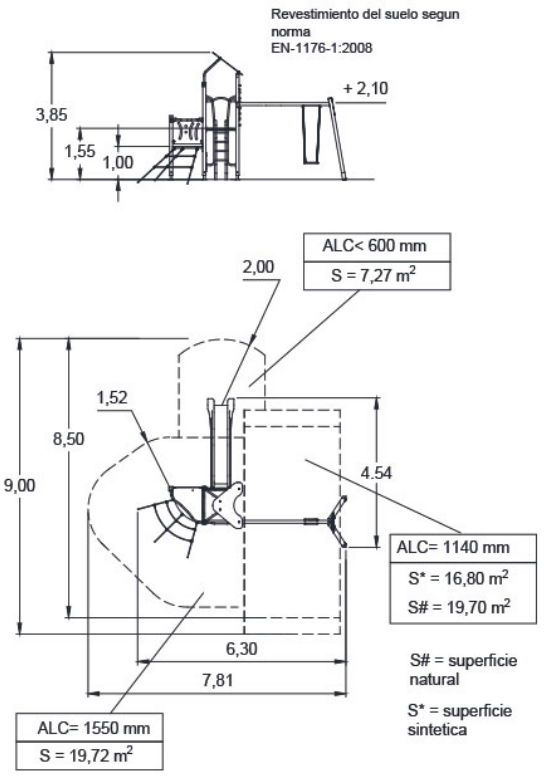


**Mantenua**
Agiria **FLM-M001.pdf**

## IRUDIAK

## ARAUDIA ETA ZIURTAGIRIAK:

JOLAS-ek dokumentu honetan jasotako informazioa aldez aurretik abisatu gabe aldatzeko eskubidea gordetzen du.