SWT-TR8

TITAN

EKINTZAK

MATERIALES

- **PANELES:** Paneles de polietileno HDPE, 80% reciclado.
- **POSTES Y ESTRUCTURA:** Perfil de MADERA de pino soriano de bosques gestionados sosteniblemente (PEFC), sección 9,5 / 7 cm y tratamiento en autoclave (nivel IV) con terminación LASUR.
- **ELEMENTOS METALICAS:** ACERO S-235; AISI-304 (Tubos de deslizamientos, soportes columpios…)
- **CADENAS:** DIN 766 / AISI-304.
- **TORNILLERIA:** Acero 8.8 DIN267, DIN 898, AISI-304.
- **CUERDAS:** Cuerdas reforzadas con hilos de acero galvanizado trenzado y cubiertos de polipropileno y UV estabilizado e=16 mm.
- **MUELLES:** Acero para muelles 50CrV4 con recubrimiento de poliamida PPA571.
- **ACABADOS:** Galvanizado en caliente, o plastificado PPA571.
- **TOBOGANES:** De plástico rotomoldeado (de 15-50 y 100 % de material reciclado); inox. AISI-304; Fibra de vidrio reforzado con resina.
- **ASIENTOS:** Plástico rotomoldeado o de caucho sintético con refuerzo aluminio.

DATU TEKNIKOAK

DIMENSIONES
1,83 x 1,15 x 0,92 m

SUPERFICIE DE JUEGO
4,78 x 4,11 m

CIMIENTOS

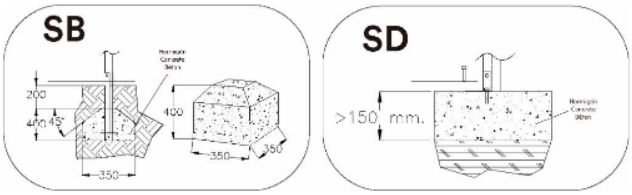

ORDEZKO PIEZAK:

Jolas-ek Jokoaren ordezko elementu guztiak eskaintzen ditu jokoaren erabilera momentu guztian bikaina izan dadin.

ELECTRO TALLERES ZARAUTZ, S.A.
T: +34 943 8334 00
Mª ETXE TXIKI, 19. APDO. BOX 44
www.jolasplay.com
20800 ZARAUTZ, GIPUZKOA
info@jolasplay.com

INSTALAZIOA

1,83 x 1,60 x 0,10 m

29,3 kg / 14,5 kg

2 h / 2 operadore

12 urtetik 99 urtera

1 erabiltzaile

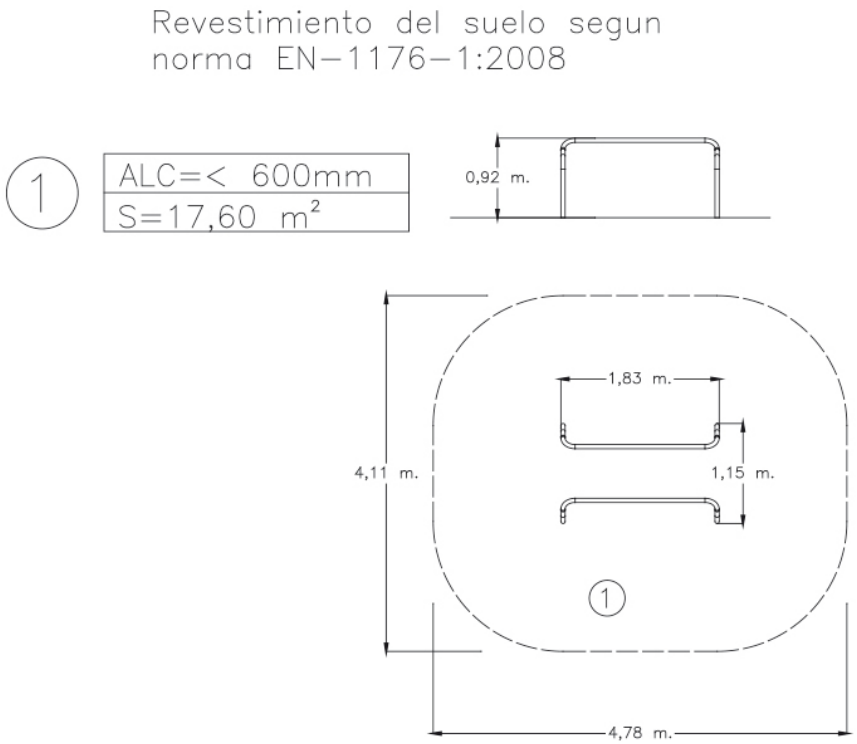

Mantenua
Agiria **SWT-M001.pdf**

IRUDIAK

ARAUDIA ETA ZIURTAGIRIAK:

EN 16630

Producto Certificado ACCM ENAC EN 16630:2015

JOLAS-ek dokumentu honetan jasotako informazioa aldez aurretik abisatu gabe aldatzeko eskubidea gordetzen du.