SWT-TR9

CALISTO



EKINTZAK

MATERIALES

- **PANELES:** Paneles de polietileno HDPE, 80% reciclado.
- **POSTES Y ESTRUCTURA:** Perfil de MADERA de pino soriano de bosques gestionados sosteniblemente (PEFC), sección 9,5 / 7 cm y tratamiento en autoclave (nivel IV) con terminación LASUR.
- **ELEMENTOS METALICAS:** ACERO S-235; AISI-304 (Tubos de deslizamientos, soportes columpios…)
- **CADENAS:** DIN 766 / AISI-304.
- **TORNILLERIA:** Acero 8.8 DIN267, DIN 898, AISI-304.
- **CUERDAS:** Cuerdas reforzadas con hilos de acero galvanizado trenzado y cubiertos de polipropileno y UV estabilizado e=16 mm.
- **MUELLES:** Acero para muelles 50CrV4 con recubrimiento de poliamida PPA571.
- **ACABADOS:** Galvanizado en caliente, o plastificado PPA571.
- **TOBOGANES:** De plástico rotomoldeado (de 15-50 y 100 % de material reciclado); inox. AISI-304; Fibra de vidrio reforzado con resina.
- **ASIENTOS:** Plástico rotomoldeado o de caucho sintético con refuerzo aluminio.

DATU TEKNIKOAK

DIMENSIONES
3,05 x 3,05 x 2,65 m

SUPERFICIE DE JUEGO
6,70 x 6,05 m

CIMIENTOS

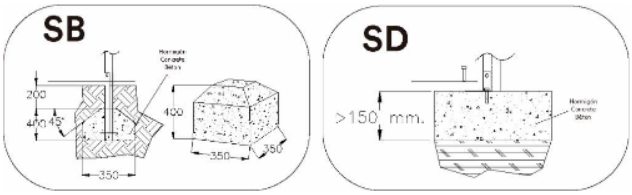

ORDEZKO PIEZAK:

Jolas-ek Jokoaren ordezko elementu guztiak eskaintzen ditu jokoaren erabilera momentu guztian bikaina izan dadin.

ELECTRO TALLERES ZARAUTZ, S.A.
T: +34 943 8334 00

Mª ETXE TXIKI, 19. APDO. BOX 44
www.jolasplay.com

20800 ZARAUTZ, GIPUZKOA
info@jolasplay.com

INSTALAZIOA

2,10 x 1,39 x 0,10 m

298 kg / 52 kg

6 h / 2 operadore

12 urtetik 99 urtera

6 erabiltzaile

Revestimiento del suelo segun norma EN–16630:2015

1 · ALC=<2370 mm | S= 20,3 m2

2 · ALC=<1220 mm | S=15,41 m2

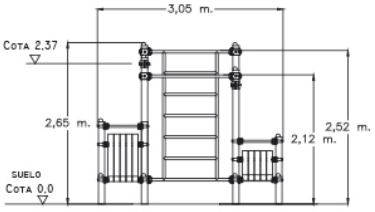

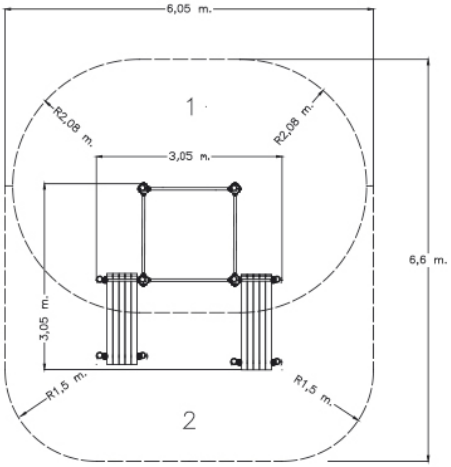

Mantenua
Agiria **SWT-M001.pdf**

IRUDIAK

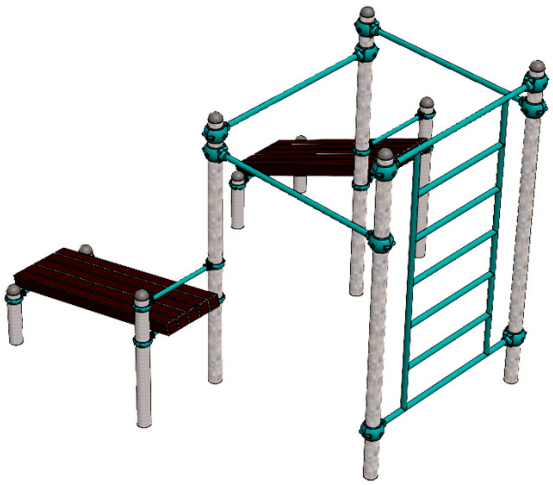

ARAUDIA ETA ZIURTAGIRIAK:

EN 16630

Producto Certificado ACCM EN 16630:2015

JOLAS-ek dokumentu honetan jasotako informazioa aldez aurretik abisatu gabe aldatzeko eskubidea gordetzen du.

ELECTRO TALLERES ZARAUTZ, S.A.
T: +34 943 8334 00
Mª ETXE TXIKI, 19. APDO. BOX 44
www.jolasplay.com
20800 ZARAUTZ, GIPUZKOA
info@jolasplay.com