SISTEMA DE BARANDAS



INSTALAZIOA

Largo poste: 150 cm
Largo travesaño: 250 cm
Diámetro: 12 cm
Versátilidad en el montaje
Sencillo cambios de direcciones
Libre elección de travesaños



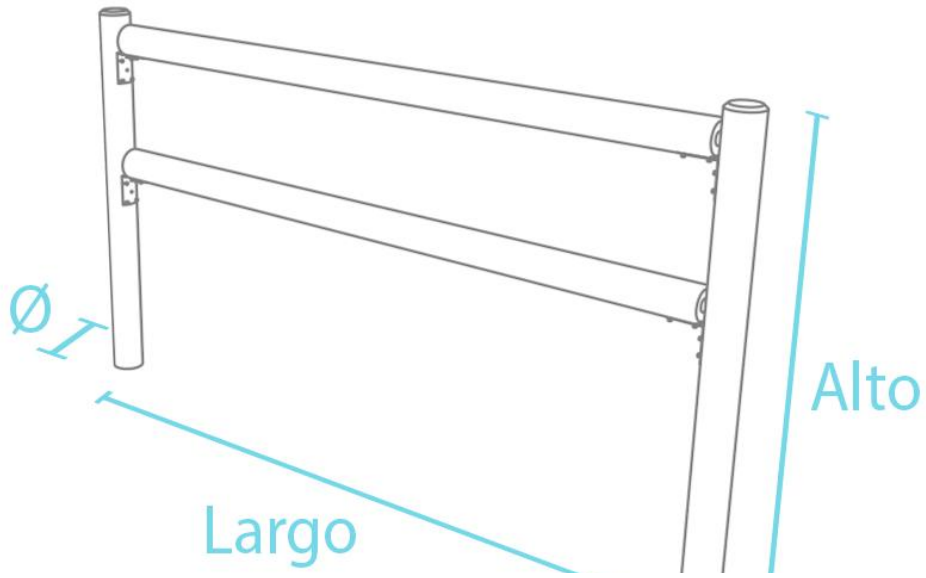

Electro Talleres Zarauz, S.A - Mª Etxe Txiki 19 Apdo. 44, 20800 Zarautz, Gipuzkoa
T: +34 943 8334 00 - F: +34 943 83 55 49 - info@jolasplay.com - www.jolasplay.com