BANCO HIGH LINE



INSTALAZIOA

Largo: 200 cm
8 tablas de banco: 12 x 4,2 cm
Atura asiento: 45 cm
Diseño elegante y simple
Sentada cómoda gracias a los bordes redondeados
Opcional: anclaje banco High Line



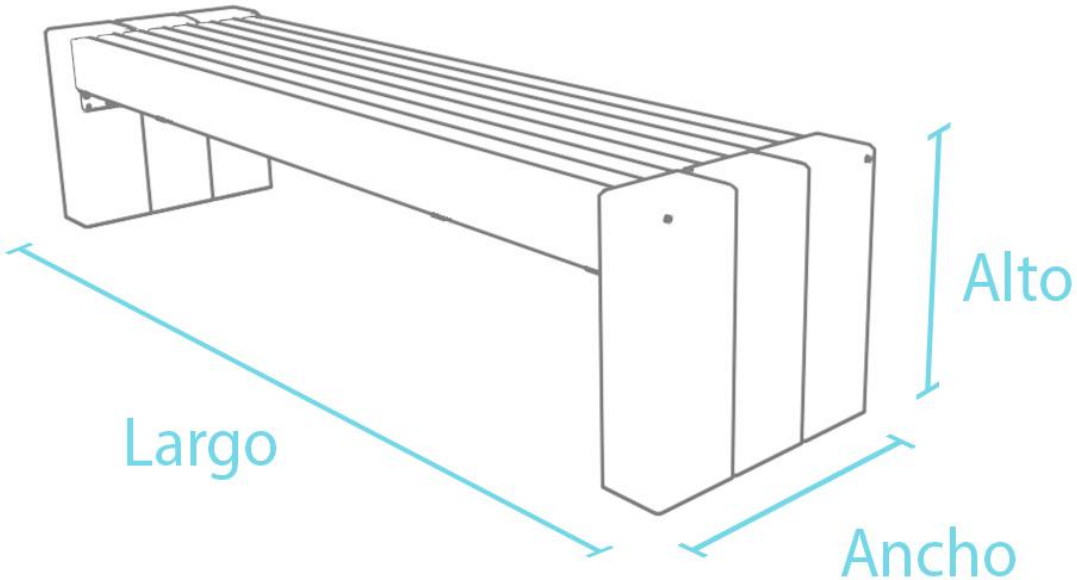

Electro Talleres Zarauz, S.A - Mª Etxe Txiki 19 Apdo. 44, 20800 Zarautz, Gipuzkoa
T: +34 943 8334 00 - F: +34 943 83 55 49 - info@jolasplay.com - www.jolasplay.com