RE-115

FIGURA INCLUSIVA

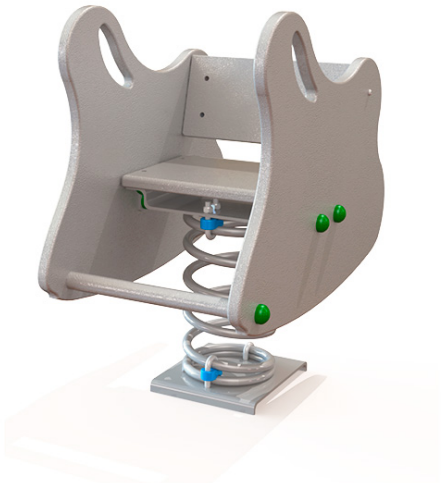

ACTIVITÉS

DESCRIPCIÓN

Figure à ressort inclusive avec dossier : jeu composé d'un ressort et d'une structure au design abstrait et adapté aux utilisateurs ayant une diversité fonctionnelle. Il dispose d'un dossier qui offre davantage de stabilité.
Structure composée de profilés en plastique 100% recyclé et recyclable, sans entretien. Pièces métalliques en acier galvanisé à chaud ou plastifiées. Toboggans en polyéthylène (le cas échéant)

MATERIALES

- **PANELES:** Paneles de plástico 100 % reciclado de color gris e=25 mm.
- **POSTES Y ESTRUCTURA:** Perfil de plástico 100 % reciclado de color marrón de diferentes secciones (10x10; 8x40; 120x42…)
- **ELEMENTOS METALICAS:** ACERO S-235; AISI-304 (Tubos de deslizamientos, soportes columpios…)
- **CADENAS:** DIN 766 / AISI-304.
- **TORNILLERIA:** Acero 8.8 DIN267, DIN 898, AISI-304.
- **CUERDAS:** Cuerdas reforzadas con hilos de acero galvanizado trenzado y cubiertos de polipropileno y UV estabilizado e=16 mm.
- **MUELLES:** Acero para muelles 50CrV4 con recubrimiento de poliamida PPA571.
- **ACABADOS:** Galvanizado en caliente, o plastificado PPA571.
- **TOBOGANES:** De plástico rotomoldeado (de 15-50 y 100 % de material reciclado) ; inox. AISI-304
- **ASIENTOS:** Plástico rotomoldeado o de caucho sintético con refuerzo aluminio.
- **ELEMENTOS DE PLASTICO:** Piezas de Nylon decorativas o funcionales (capsulas protectoras, asas, bolas ábacos, arandelas…)

DONNÉES TECHNIQUES

DIMENSIONES
0,73 x 0,47 x 0,82 m

SUPERFICIE DE JUEGO
2,70 x 2,40 m

CIMIENTOS

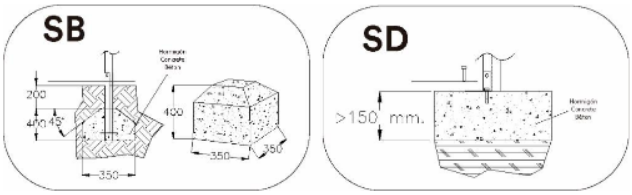

PIECES DE RECHANGE:

Jolas propose des pièces de rechange nécessaires à l'utilisation parfaite de tous les éléments du jeu.

ELECTRO TALLERES ZARAUTZ, S.A.
T: +34 943 8334 00
Mª ETXE TXIKI, 19. APDO. BOX 44
www.jolasplay.com
20800 ZARAUTZ, GIPUZKOA
info@jolasplay.com

INSTALLATION

m

42 kg / kg

1/2 h / 1 opérateurs

2 à 9 ans

1 utilisateur/s

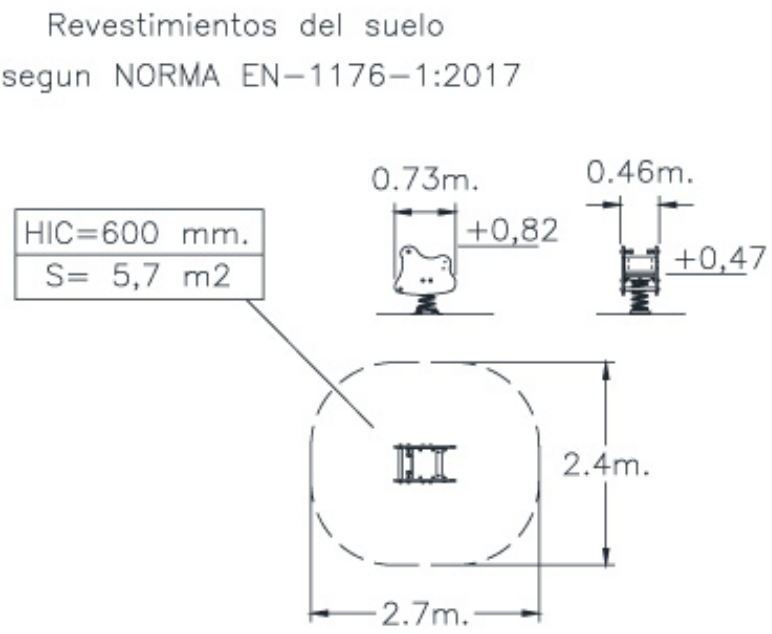

Entretien
Document **LOOPM-M001.pdf**

PHOTOS





RÉGLE ET CERTIFICATS:

JOLAS se réserve le droit de modifier sans préavis les informations contenues dans le présent.